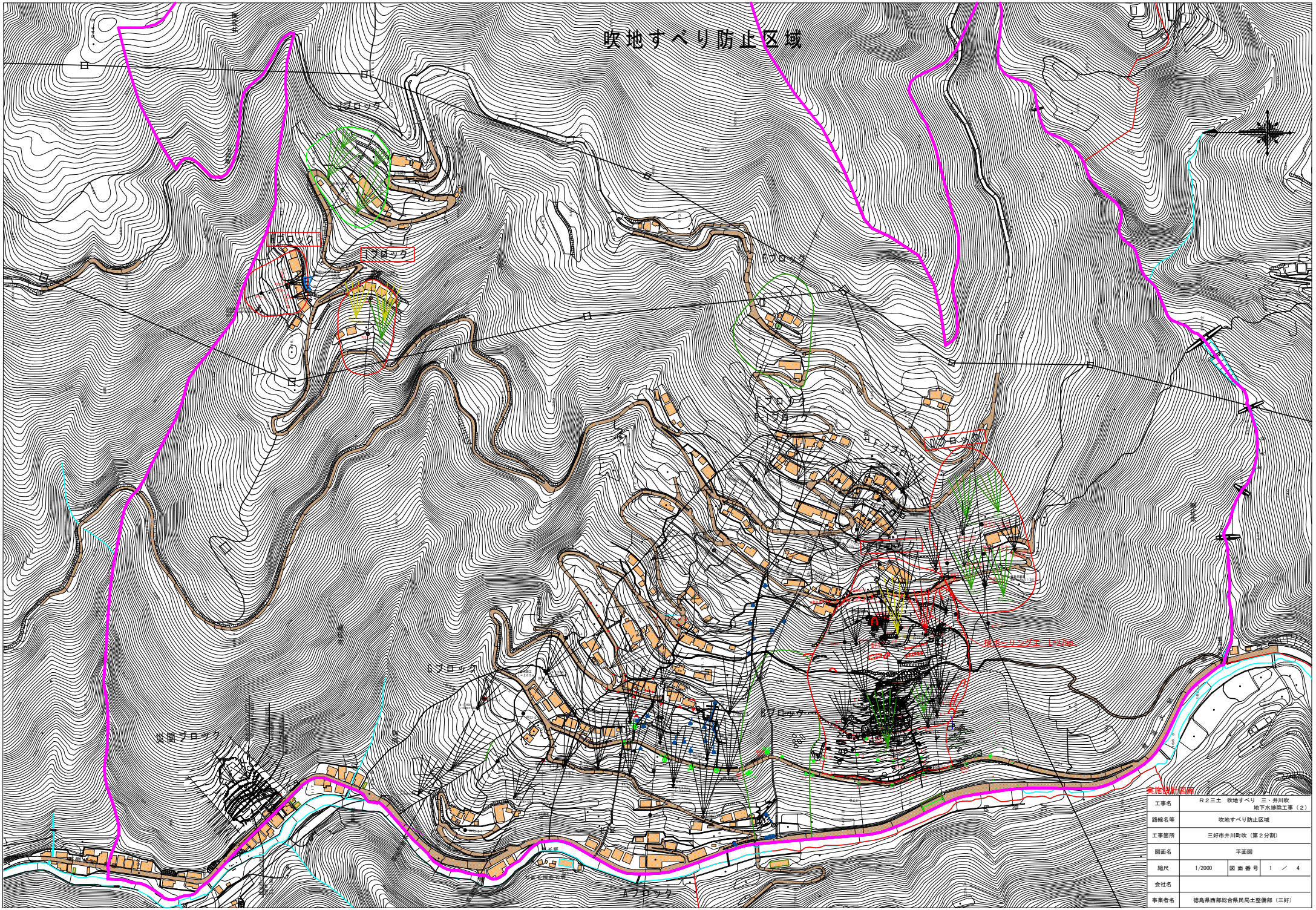

工事名	R２三土　吹地すべり　三・井川吹 地下水排除工事（２）		
路線名等	吹地すべり防止区域		
工事箇所	三好市井川町吹（第２分割）		
図面名	平面図		
縮尺	1/2000	図 面 番 号	1　／　4
会社名			
事業者名	徳島県西部総合県民局土整備部（三好）		

工事名	Ｒ２三土　吹地すべり　三・井川吹 地下水排除工事（２）		
路線名等	吹地すべり防止区域		
工事箇所	三好市井川町吹（第２分割）		
図面名	平面図		
縮尺	1/1000	図 面 番 号	2 ／ 4
会社名			
事業者名	徳島県西部総合県民局県土整備部（三好）		

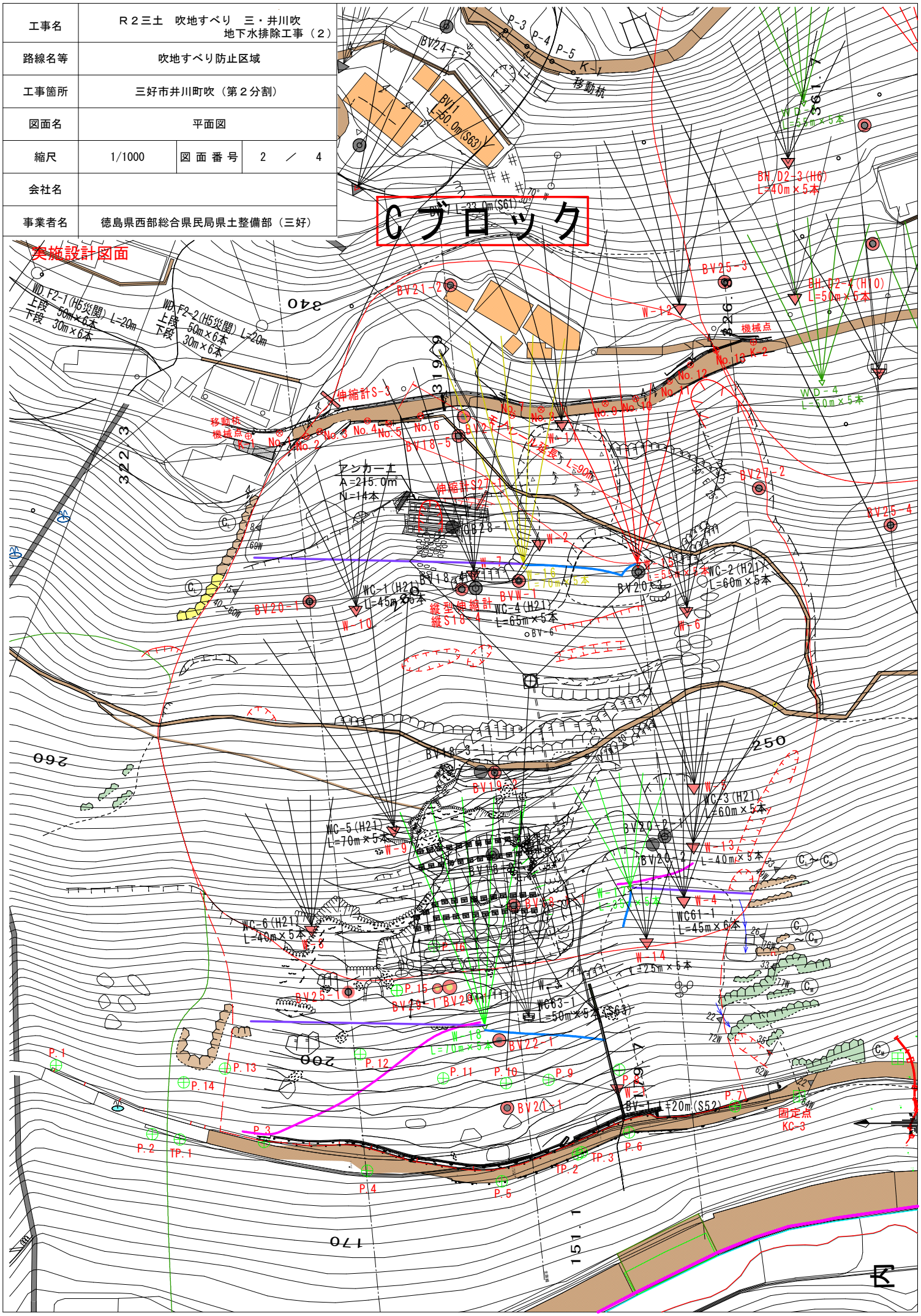

横断図　S=1/500

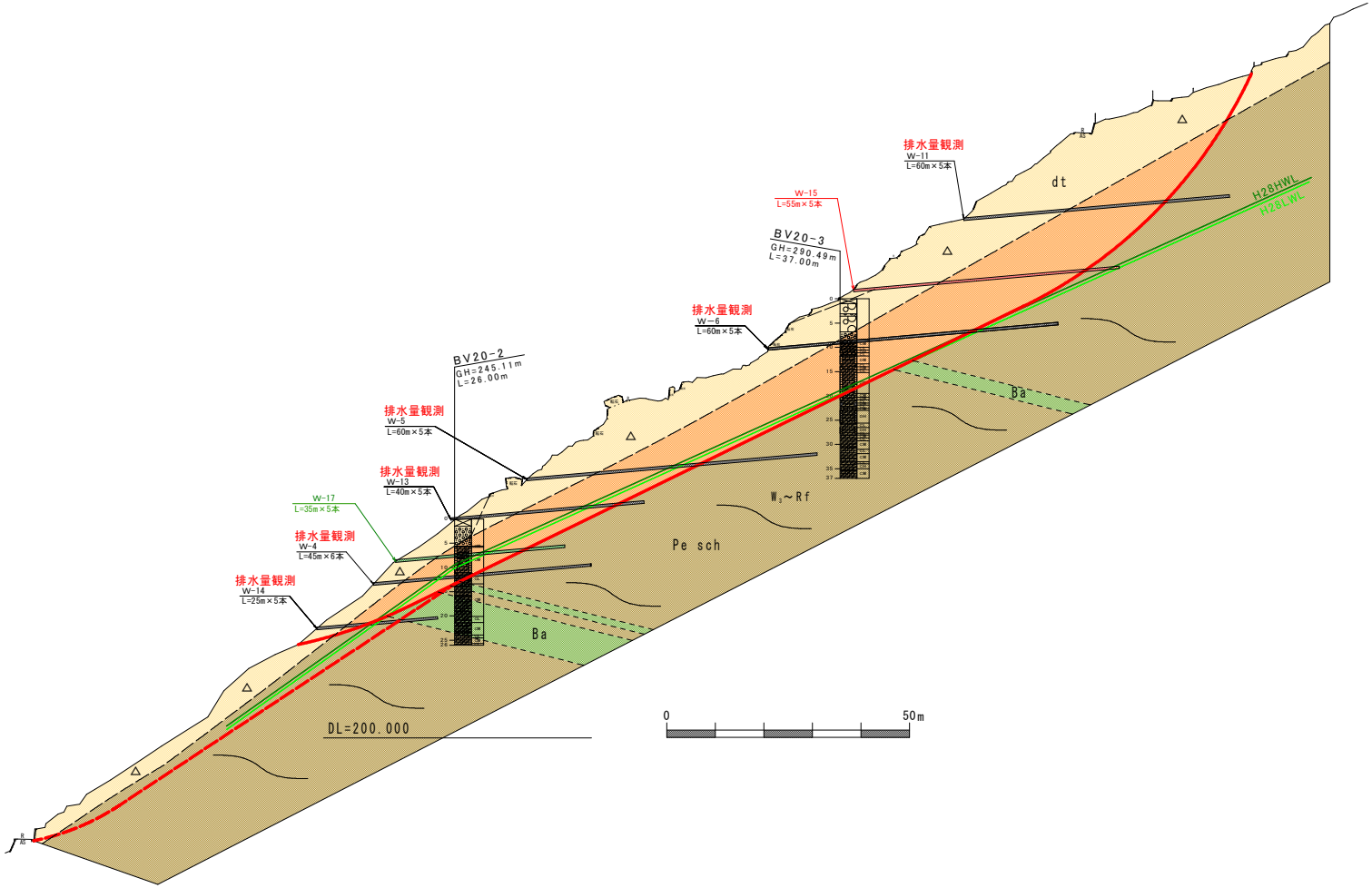

実施設計図面

工事名	R２三土　吹地すべり　三・井川吹 地下水排除工事（２）		
路線名等	吹地すべり防止区域		
工事箇所	三好市井川町吹（第２分割）		
図面名	平面図		
縮尺	1/500	図面番号	3 ／ 4
会社名			
事業者名	徳島県西部総合県民局土整備部（三好）		

流 末 処 理　　S＝1／10

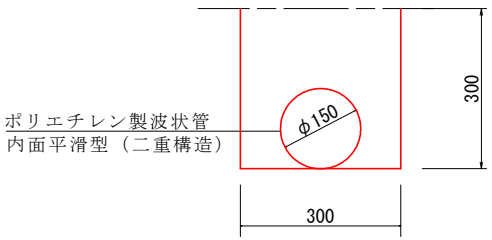

床堀	0.09
埋戻	0.07
ﾎﾟﾘｴﾁﾚﾝ波状管(二重構造)	1

W-15　L=10m

正 面 図（W－１５）

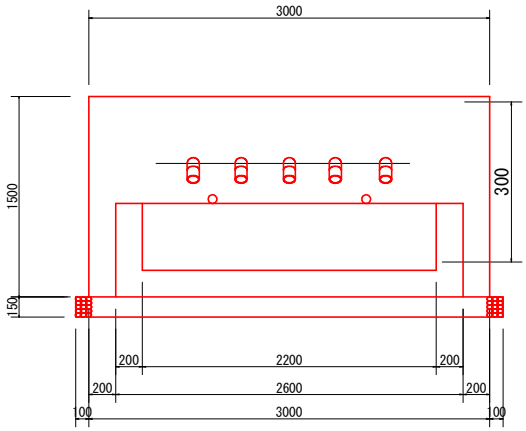

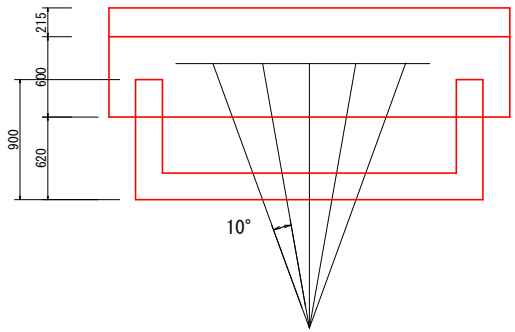

孔 口 処 理 工 S=1:40

断 面 図

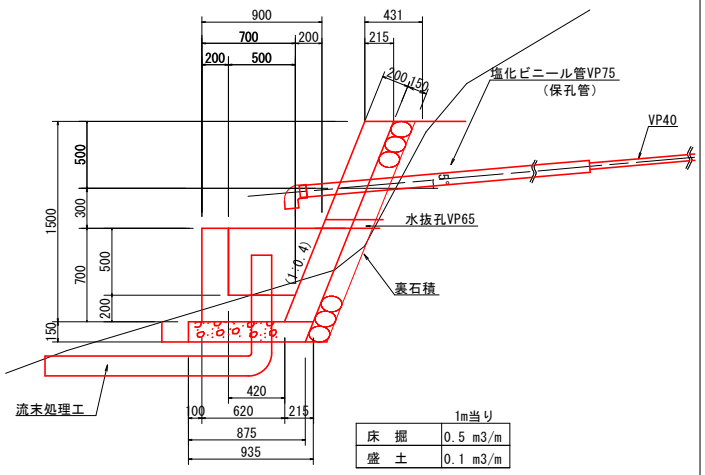

1m当り

床　掘	0.5 m3/m
盛　土	0.1 m3/m

壁の勾配や高さについては、現地地形を考慮し、
監督員と協議し、承認を得た場合は変更しても良い。
※保孔管は余堀の先端まで挿入すること。

		ボーリング工		
		礫質土	軟岩	計
W-15	1	17	38	55
	2	17	38	55
	3	17	38	55
	4	17	38	55
	5	17	38	55
合計		85	190	275

		保孔管ストレーナー		
		3孔	4孔	計
W-15	1	11	44	55
	2	11	44	55
	3	11	44	55
	4	11	44	55
	5	11	44	55
合計		55	220	275

種　別	計　算　式	単位	数量
床堀	0.5×(3+1)	m3	2.0
埋戻	0.1×(3+1)	m3	0.4
張コンクリート	0.215×1.50×3.0	m3	1.0
型枠	1.077×1.50×3.0 ＋ 0.215×1.50×2	m2	5.5
裏石積み	1.077×1.65×3.0	m2	5.3
集水桝ｺﾝｸﾘｰﾄ	(0.90+0.62)×1/2×0.7×2.6 － (0.7+0.5)×1/2×0.5×2.2	m3	0.7
集水桝型枠	2.6×0.7+2.2×0.7 ＋ ((0.9+0.62)×1/2×0.7+(0.7+0.42)×1/2×0.7)×2	m2	5.2
基礎砕石	(0.875+0.935)/2×3.2	m2	2.9
塩化ﾋﾞﾆｰﾙ管VP75	2.0×5	m	10.0
90°ｴﾙﾎﾞ φ75		個	5.0
塩化ﾋﾞﾆｰﾙ管VP150		m	1.0
90°ｴﾙﾎﾞ φ150		個	1.0
ｿｹｯﾄφ150		個	1.0
VP-65	0.38*2	m	0.8
足場	4.5×2.5/2 ＊ 5	m3	28.1

実施設計図面

工事名	Ｒ２三土　吹地すべり　三・井川吹 地下水排除工事（２）		
路線名等	吹地すべり防止区域		
工事箇所	三好市井川町吹（第２分割）		
図面名	構造図		
縮尺	図示	図 面 番 号	4　／　4
会社名			
事業者名	徳島県西部総合県民局県土整備部（三好）		